Torniquete EasyGo

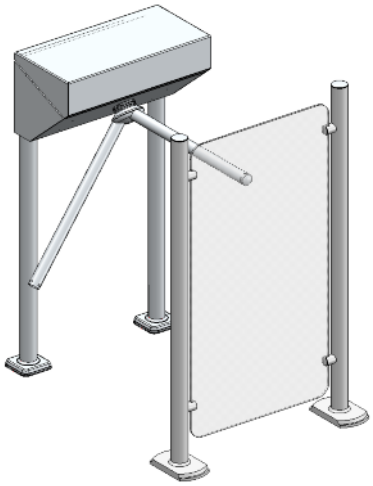

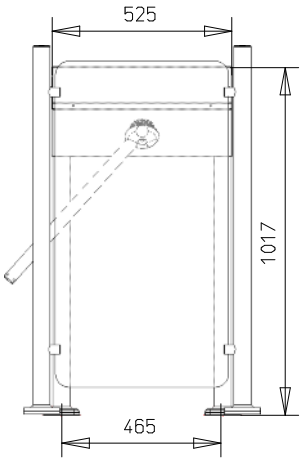

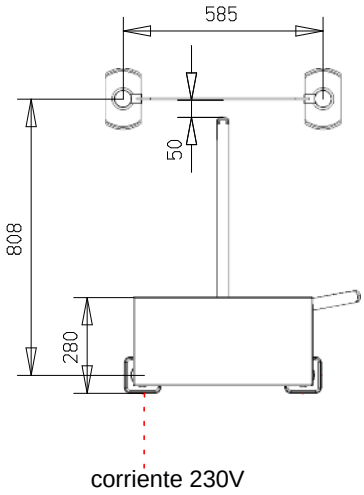

Vervielfältigungs und Eigentumsrechte vorbehalten. Diese Zeichnung darf ohne unsere Genehmigung weder dritten Personen noch Konkurrenzfirmen zur Verfügung gestellt werden. Technische Änderungen vorbehalten. Copyrights and rights of ownership are reserved. This drawing must not be shown toother persons or companies without our permission. Technical changes reserved.

	Datum / date	Name / name	Maßstab / scale
erstellt / processed	24.04.2013	Kempter	1:20

Dateiname / file name: C:00017339.SZA

Angebotsnummer / quotation number

Auftragsnummer / work order number

Kunde: SECURITY PRODUCTS

Strasse: Dimensiones torniquete EasyGo

Ort

Projekt

Zeichnungsnummer / drawing number: 13042072

wanzl
Metallwarenfabrik GmbH
Phone +49(0)8221/729-0
www.wanzl.com

Darstellung kann vom gezeichneten Maßstab abweichen! / Drawing representation can deviate from the drawing scale!