wanzl

YOURTABLE SWITCH

Professionista versatile delle presentazioni di prodotti nei vostri punti vendita

BASTA UNA SEMPLICE "TRASFORMAZIONE"

Da tre a uno: YourTable Switch combina un banco, uno scaffale e un espositore a scaletta in un unico sistema.

La peculiarità degli spazi espositivi oggi si riflette soprattutto nella loro capacità di cambiare. Qui il tempo è davvero denaro: si può guadagnare di più se si ha la possibilità di "trasformare" le presentazioni dei prodotti nel modo più rapido e semplice possibile. La rapidità sta assumendo sempre più importanza nell'attività commerciale di tutti i giorni: i tempi di risposta alle esigenze attuali dei clienti si accorciano notevolmente e la velocità di reazione dei gestori dei punti vendita è molto apprezzata.

È anche importante poter contare sulle capacità di adattamento dei propri allestimenti commerciali nel punto vendita. YourTable Switch di Wanzl risponde a queste esigenze moderne in termini di flessibilità e modularità.
Qui lo "Switch" è tutto un programma: a seconda delle esigenze YourTable Switch può essere utilizzato come banco, scaffale o espositore a scaletta e, in base alla funzione, può essere dotato di pratici accessori complementari, perfettamente armonizzati all'ambiente dell'area di vendita. >

/ SEMPLICEMENTE IRRESISTIBILE

YourTable Switch semplifica l'accessibilità ai prodotti per i vostri clienti.

Frutta e verdura, vasetti di erbe aromatiche, vini pregiati: YourTable Switch di Wanzl fa un'ottima impressione sui clienti con qualsiasi tipo di merce. I gestori dei punti vendita possono far risaltare in uno spazio minimo la bellezza, la freschezza e la varietà della loro offerta di prodotti.

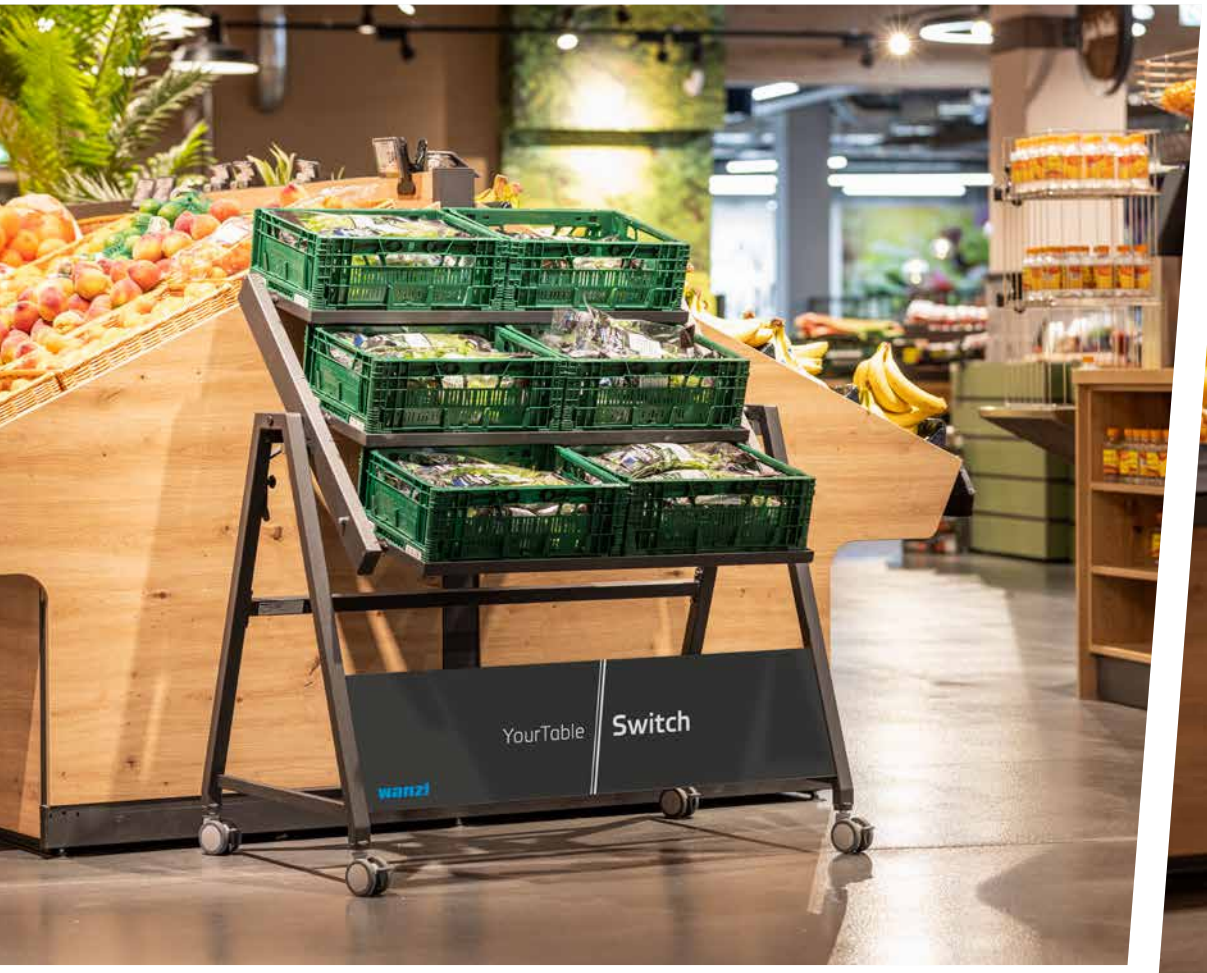

↑ **"FRESH FROM THE BOX"**
YourTable Switch si adatta sempre ai vostri prodotti.

wanzl

INVITO ALL'ACQUISTO
Chi ama il cibo amerà YourTable Switch!

/ SEMPLICE DA TRASFORMARE

YourTable Switch: banco, scaffale ed espositore a scaletta, tutto in uno

Le offerte speciali richiedono presentazioni particolari. YourTable Switch è un tuttofare e sa come attirare sempre lo sguardo del cliente sulla merce.
Come "banco delle offerte". Nella classica funzione di scaffale. Come espositore a scaletta con diverse altezze di accesso. In altre parole: più facile di così non si può.

↑ PER MANGIARE CON GLI OCCHI
YourTable Switch presenta la merce in modo irresistibile!

↑ → **NON IMPORTA SE COME BANCO, SCAFFALE O ESPOSITORE A SCALETTA**
YourTable Switch attrae l'attenzione dei vostri clienti.

// I vantaggi in sintesi //

- Banco, scaffale ed espositore a scaletta in un unico sistema di presentazione della merce
- Adattamento ottimale al tipo e all'assortimento di merci
- Diversi accessori per un'integrazione ottimale
- Colori e finiture personalizzabili

COMBINAZIONE SEMPLICE

Una vasta gamma di accessori farà di YourTable Switch il sistema sempre più adatto alle vostre esigenze.

Il design intelligente e versatile di YourTable Switch offre ai gestori dei punti vendita numerose possibilità di progettazione e applicazione con cui entusiasmare i propri clienti.
La rapida trasformazione delle funzioni di banco, scaffale ed espositore a scaletta e l'integrazione di altri accessori come alzate e pannelli pubblicitari, secchi, cestini in filo metallico o rattan, gli consentono di adattare in pochi minuti le presentazioni alle nuove esigenze e allo stesso tempo di personalizzarle.

↑ FIORI MAGNIFICI
YourTable Switch crea spazio per la bellezza.

← DESIGN BEN CONGEGNATO
Il meccanismo di protezione intelligente di YourTable Switch evita lesioni alle mani.

↓ ADATTABILITÀ PERFETTA GRAZIE A PRATICI ACCESSORI
YourTable Switch come richiamo visivo per gli articoli del drugstore

5
9
8
10
6
7

2
3
YourTable
Switch
4
wanzl
6
7
9
8
10
1
12
YourTable
Switch
11
wanzl

Elementi ordinabili di YourTable Switch

	YOURTABLE SWITCH	Dimensioni (mm)	N. ordine	RAL/Finitura
1	YourTable Switch – senza inserti	1.069 x 698 x 858	37.46350.95	_ _ _ _
1	YourTable Switch – variante flat-packed senza inserti	1.069 x 698 x 858	37.46358.95	_ _ _ _
	ACCESSORI			
2	Fondale in filo per alzata su entrambi i lati	985 x 250	37.46363.73	_ _ _ _
	Gancio doppio corto per lamiera forata	150	35.32143.00	_ _ _ _
	Gancio doppio lungo per lamiera forata	250	35.78482.00	_ _ _ _
3	Riquadro pubblicitario per alzata	985 x 245 x 8	su richiesta	_ _ _ _
4	Alzata	1.034 x 875	37.46362.73	_ _ _ _
5	Cestino in rattan sintetico (beige) incl. vassoio per lo sporco	800 x 300 x 60	37.46366.95	_ _ _ _
	Cestino in rattan sintetico (antracite) incl. vassoio per lo sporco	800 x 300 x 60	37.46367.95	_ _ _ _
	Cestino in rattan sintetico (marrone) incl. vassoio per lo sporco	800 x 300 x 60	37.46368.95	_ _ _ _
6	Inserto in legno	800 x 300 x 19	37.46355.95	_ _ _ _
7	Griglia anteriore per inserto in legno	800 x 30	37.46353.73	_ _ _ _
8	Portacestini e portasecchi	800 x 300	37.46351.73	_ _ _ _
9	Secchio in plastica nero	240 x 260	12.20249.07	0000
	Cestino in rattan sintetico rotondo	300 x 270	37.46103.07	_ _ _ _
10	Cestino pensile in filo metallico	800 x 300 x 100	37.46352.73	_ _ _ _
	Profilo portaprezzi, magnetico	800 x 39	37.46354.07	9091
	Profilo portaprezzi per griglia anteriore	70 x 40	35.21598.07	0000
11	Pannello pubblicitario	985 x 245	37.46357.95	_ _ _ _
12	Pellicola magnetica per pannello pubblicitario	975 x 245	su richiesta	

Colori

- 9010 Bianco Wanzl
- 9160 Struttura con finitura ferromicacea
- 7097 Antracite metallizzato

Finiture in legno

- 0359 Abete Bramberg
- 0427 Rovere Halifax naturale
- 0200 Bianco premium

Finiture per cestino in rattan sintetico

- 7097 Antracite
- 1001 Beige
- 8017 Marrone

Note per l'ordine

Si prega di indicare il colore o la finitura desiderato!

N. ordine	Colore/Finitura
37.46342.62	_ _ _ _

Dimensioni

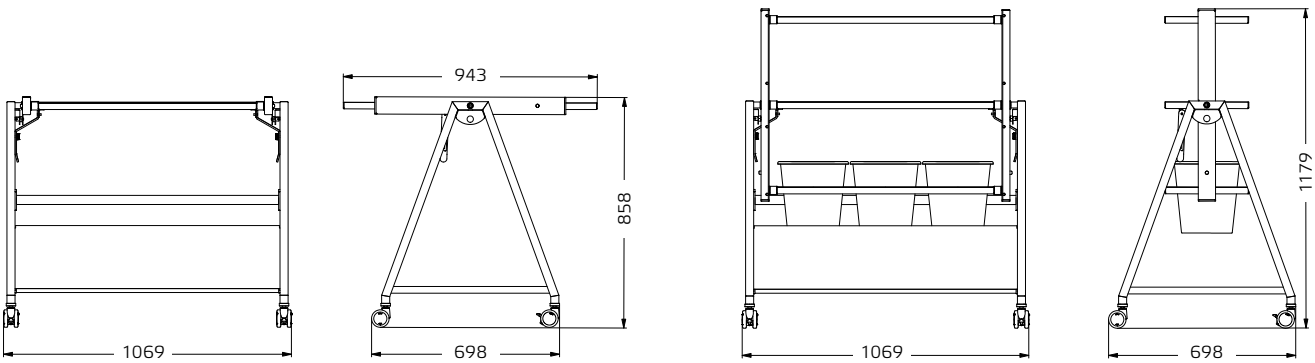

wanzl

VENITE A
TROVARCI SU
www.wanzl.com

GERMANIA
Wanzl GmbH & Co. KGaA
Rudolf-Wanzl-Straße 4
89340 Leipheim

Phone +49 (0) 82 21 / 7 29-0
Fax +49 (0) 82 21 / 7 29-1000

info@wanzl.com
www.wanzl.com

ITALIA
Wanzl Italia S.r.l.
Localita Averolda
Via del Ferro nº 8 / 10
25039 Travagliato

Phone +39 030 / 686 39 49
Fax +39 030 / 686 45 22

wanzl.it@wanzl.com
www.wanzl.com

SVIZZERA
Wanzl (Schweiz) AG
Industrie Hegi 2
9425 Thal

Phone +41 (0) 71 / 886 90 10
Fax +41 (0) 71 / 886 90 15

info.ch@wanzl.com
www.wanzl.com

YouTube LinkedIn

Dimensioni in mm, le dimensioni si intendono approssimative, colori simili RAL, le caratteristiche tecniche possono variare senza preavviso. Le immagini possono contenere dotazioni speciali. © Wanzl GmbH & Co. KGaA 2022

1590/2020 · IT · 06/2022 · PDF · Version 3