wanzl

YOURTABLE SWITCH

Un mobilier polyvalent qui stimule les ventes sur votre PDV

/ TRANSFORMATION FACILE

Trois systèmes en une seule table : YourTable Switch combine à la fois une table, un escalier de présentation et un rayonnage.

La qualité exceptionnelle des surfaces de vente se reflète aujourd'hui avant tout dans leur capacité à se transformer. Le temps, c'est ici effectivement de l'argent. De l'argent qui peut être économisé si vous êtes en mesure de transformer le plus rapidement et facilement possible les présentations de vos produits. La vitesse constitue un facteur de plus en plus important dans le fonctionnement quotidien des magasins. Les cycles au cours desquels vous devez réagir aux besoins actuels des clients se réduisent et, en tant que directeur, vous devez de plus en plus faire preuve d'une grande réactivité.

Pouvoir se reposer sur la capacité d'adaptation de votre mobilier de vente sur le PDV est alors d'une importance cruciale. YourTable Switch de Wanzl est exactement le type de mobilier qui permet de répondre à ces exigences actuelles en matière de flexibilité et de modularité.
« Switch » n'est pas qu'un simple nom, puisque YourTable Switch vous offre la possibilité de la transformer selon vos envies en une table, un rayonnage ou un escalier de présentation ainsi que de la compléter avec des accessoires pratiques en fonction de son utilisation et de l'équiper avec un décor adapté à l'environnement de votre magasin. >

IMPOSSIBLE DE RÉSISTER

YourTable Switch donne vraiment envie à vos clients de se servir.

Fruits, légumes, herbes en pot, grands vins : peu importe les produits présentés, YourTable Switch de Wanzl ne manque pas d'impressionner les clients. Les directeurs de magasins peuvent, sur un espace très réduit, donner de la visibilité à leur offre de produits attractive, diversifiée et axée sur la fraîcheur.

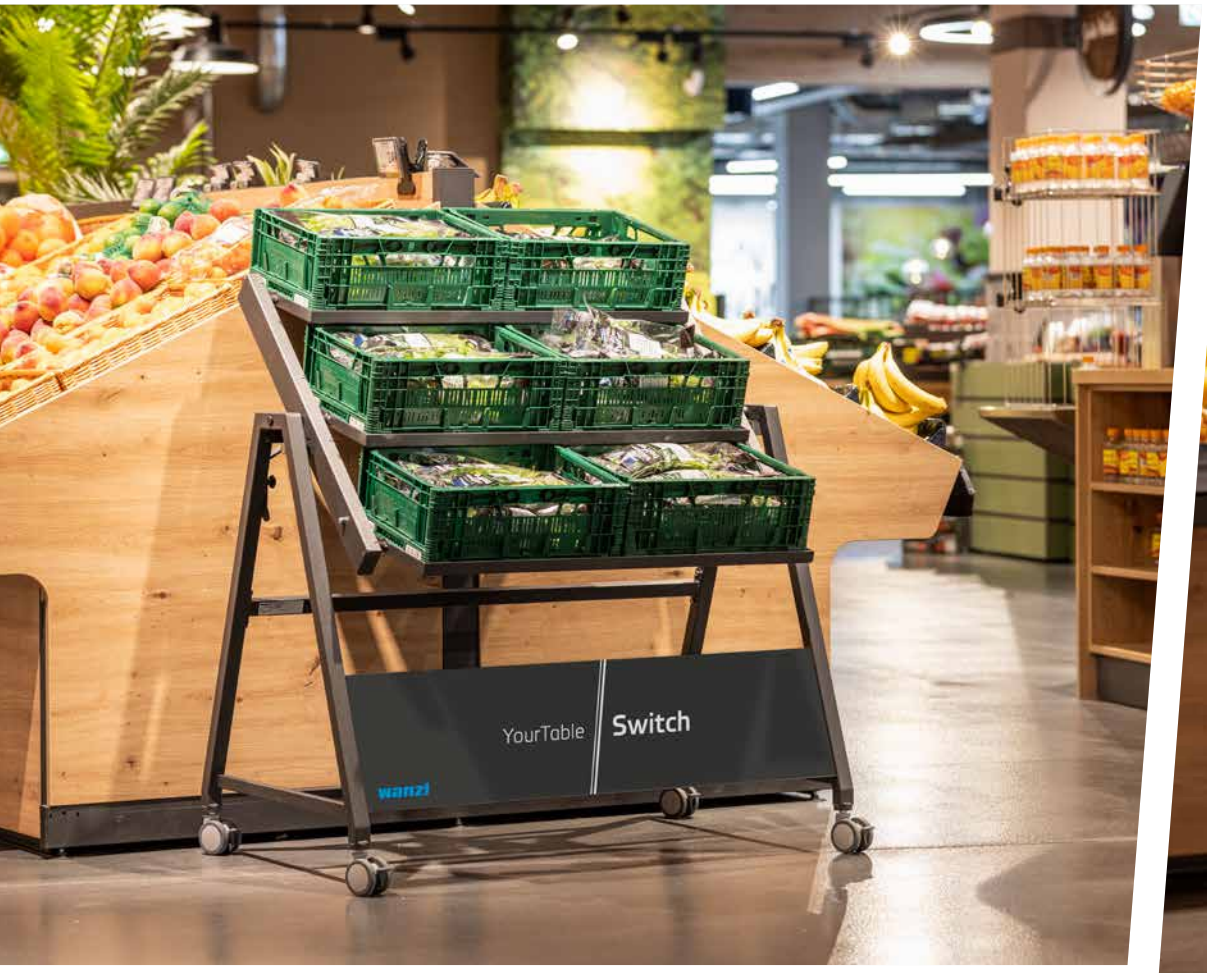

↑ **« FRESH FROM THE BOX »**
YourTable Switch s'adapte toujours à vos produits.

← ↓ UNE PRÉSENTATION ALLÉCHANTE
YourTable Switch séduit tous ceux qui aiment la nourriture !

/ TRANSFORMATION FACILE

YourTable Switch propose en un seul produit une table, un escalier de présentation et un rayonnage.

Les offres spéciales requièrent des types de présentation spéciaux. YourTable Switch est un mobilier parfaitement polyvalent qui attire irrésistiblement le regard des clients sur les articles présentés.
Sous forme de « table de présents ». Sous forme de rayonnage classique. Sous forme d'escalier avec différentes hauteurs de présentation. Autrement dit : impossible de faire plus simple.

↑ MANGER AVEC LES YEUX
Avec YourTable Switch, dressez une table alléchante !

↑ → **UNE TABLE, UN ESCALIER DE PRÉSENTATION OU BIEN ENCORE UN RAYONNAGE...**
YourTable Switch attire à coup sûr l'attention de vos clients.

// Aperçu de vos avantages //

- Un meuble de présentation qui cache une table, un rayonnage et un escalier
- Adaptation parfaite à l'assortiment et au type de marchandises
- Divers accessoires pour parfaire la présentation
- Libre choix des couleurs et des décors en fonction des besoins individuels

FACILE À COMBINER

Grâce au large choix d'accessoires proposés, YourTable Switch deviendra votre meuble de vente préféré.

À la fois pratique et modulable à l'envi, YourTable Switch offre aux directeurs de magasins un grand nombre d'options d'aménagement et d'utilisation, qui ne manqueront pas de séduire leur clientèle.
La transformation ultrarapide de ce meuble en une table, un escalier de présentation ou un rayonnage ainsi que l'ajout d'autres accessoires tels que des supports et des panneaux publicitaires, des seaux, des paniers en fil ou en rotin leur permet de modifier en quelques minutes seulement la présentation en fonction de leurs nouveaux besoins et également de leurs envies en matière d'aménagement.

↑ UN CADRE PARFAIT POUR DES FLEURS SOMPTUEUSES
YourTable Switch crée un espace dans lequel la beauté des fleurs est mise en valeur.

← UN CONCEPT BIEN PENSÉ
Le mécanisme de fermeture intelligent de YourTable Switch protège les mains de toute blessure.

↓ UNE ADAPTATION OPTIMALE AVEC DES ACCESSOIRES INTELLIGENTS
YourTable Switch attire tous les regards sur les articles de droguerie.

Beauty

5
9
8
10
6
7

2
3
YourTable
Switch
4
wanzl
6
7
9
8
10
1
12
YourTable
Switch
11
wanzl

Informations pour la commande YourTable Switch

	YOURTABLE SWITCH	Dimensions (mm)	Nº de commande	RAL/Décor
1	YourTable Switch – sans accessoires de présentation	1 069 x 698 x 858	37.46350.95	_ _ _ _
1	YourTable Switch – modèle « flat-packed » sans accessoires de présentation	1 069 x 698 x 858	37.46358.95	_ _ _ _
	ACCESSOIRES			
2	Panneau blister deux faces pour support publicitaire	985 x 250	37.46363.73	_ _ _ _
	Double crochet en tôle perforée, court	150	35.32143.00	_ _ _ _
	Double crochet en tôle perforée, long	250	35.78482.00	_ _ _ _
3	Panneau pour support publicitaire	985 x 245 x 8	Sur demande	_ _ _ _
4	Support publicitaire	1 034 x 875	37.46362.73	_ _ _ _
5	Panier en imitation rotin (beige) avec bac de collecte de saletés	800 x 300 x 60	37.46366.95	_ _ _ _
	Panier en imitation rotin (anthracite) avec bac de collecte de saletés	800 x 300 x 60	37.46367.95	_ _ _ _
	Panier en imitation rotin (marron) avec bac de collecte de saletés	800 x 300 x 60	37.46368.95	_ _ _ _
6	Support en bois	800 x 300 x 19	37.46355.95	_ _ _ _
7	Balcon fil pour support en bois	800 x 30	37.46353.73	_ _ _ _
8	Porte-paniers et porte-seaux	800 x 300	37.46351.73	_ _ _ _
9	Seau en plastique noir	240 x 260	12.20249.07	0000
	Panier rond en imitation rotin	300 x 270	37.46103.07	_ _ _ _
10	Panier suspendu en fil	800 x 300 x 100	37.46352.73	_ _ _ _
	Bande porte-prix magnétique	800 x 39	37.46354.07	9091
	Bande porte-prix pour balcon fil	70 x 40	35.21598.07	0000
11	Panneau publicitaire	985 x 245	37.46357.95	_ _ _ _
12	Film magnétique pour panneau publicitaire	975 x 245	Sur demande	

Couleurs

- 9010 Blanc pur Wanzl
- 9160 Mica de fer structuré
- 7097 Anthracite métallisé

Décors bois

- 0359 Épicéa de Bramberg
- 0427 Chêne d'Halifax naturel
- 0200 Blanc premium

Décors panier imitation rotin

- 7097 Anthracite
- 1001 Beige
- 8017 Marron

Remarque pour la commande

Choisissez votre couleur ou votre décor.

Réf.	Couleur/décor
37.46342.62	_ _ _ _

Dimensions

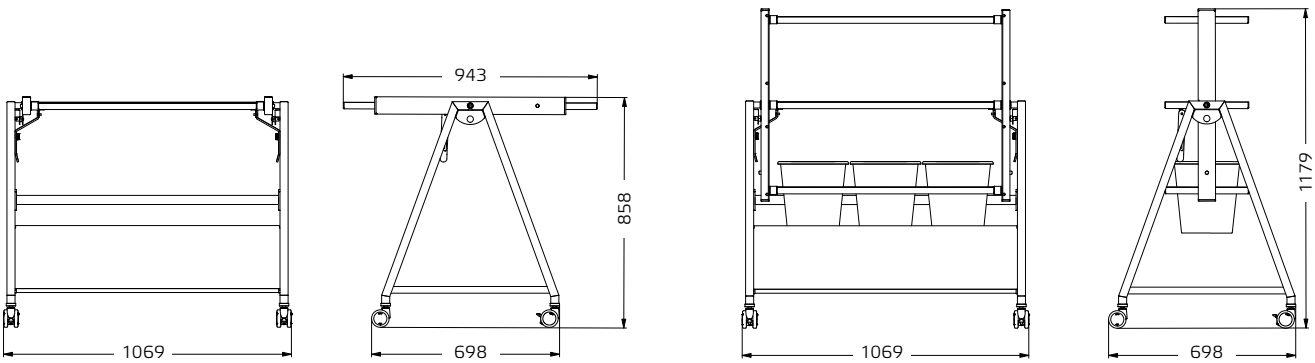

RENDEZ-VOUS SUR
NOTRE SITE WEB
www.wanzl.com

FRANCE
Wanzl SAS
21 rue Westrich CS 30134
67603 Sélestat Cedex

Phone +33 (0) 3 90 57 81 69
Fax +33 (0) 3 90 57 80 98

wanzl.fr@wanzl.com
www.wanzl.com

ALLEMAGNE
Wanzl GmbH & Co. KGaA
Rudolf-Wanzl-Straße 4
D-89340 Leipheim

Phone +49 (0) 82 21 / 7 29-0
Fax +49 (0) 82 21 / 7 29-1000

info@wanzl.com
www.wanzl.com

SUISSE
Wanzl (Suisse) AG
Industrie Hegi 2
9425 Thal

Phone +41 (0) 71 / 886 90 10
Fax +41 (0) 71 / 886 90 15

info.ch@wanzl.com
www.wanzl.com

BELGIQUE / LUXEMBOURG
Wanzl b.v.b.a.
Ambachtenlaan 36
Ambachtelijke zone Haasrode
3001 Heverlee

Phone +32 (0) 16 / 40 28 30
Fax +32 (0) 16 / 40 01 69

wanzl.be@wanzl.com
www.wanzl.com

YouTube LinkedIn

Document non contractuel – Dimensions approximatives en mm, sous réserve de modifications ultérieures – Nos coloris sont tirés de la gamme RAL. Des écarts de teinte et de brillance peuvent se produire en fonction des matériaux utilisés - Les articles peuvent être photographiés avec accessoires. © Wanzl GmbH & Co. KGaA 2022

1590/2020 · FR · 06/2022 · PDF · Version 3