SHOP SOLUTIONS | PRÄSENTATIONSSYSTEME

YourTable®Cool

Convenience cool präsentiert

YourTable®Cool

Das Multitalent für eine perfekte Wareninszenierung, die auf kühle Temperaturen steht. Und auch in Sachen Flexibilität überzeugt YourTable Cool mit zwei Modellen sowie einer Vielzahl an Komponenten und Accessoires auf ganzer Linie – je nach Platz und Angebot.

YourTable®Cool Twin

Die perfekte Mittelraumlösung für kleine Flächen

Wendeetage

Zweifach einsetzbar: Als klassische Auslage oder plane Ablagefläche

Warenauslage ausziehbar

Mit oder ohne Holzauflage – zur Ablage von Kisten und Körben

- ***Stilvolle Präsentation von Frische- und Convenience-Produkten***
- ***Mehr Warendruck und Cross-Selling durch multifunktionale Präsentations-Accessoires***
- ***Leicht in Umbau und Reinigung***
- ***100% Kühlleistung auch bei voller Bestückung***

YourTable®Cool

Für die Wand- und Gondelplatzierung oder Rücken an Rücken als Insellösung

Grafikaufsatz

Für Blisterwand und Werbetafeln

YourTable®Cool

Convenience liegt im Trend und mit YourTable Cool schöpfen Sie Ihre Umsatz- und Ertragschancen in diesem Bereich voll aus. Inszenieren Sie Salate, Smoothies und andere Produkte wie auf einem gedeckten Tisch und kombinieren Sie Feines für den Hunger zwischendurch clever und chic mit anderen Waren.

wanzl
Ritter SPORT
Paloma

YourTable®Cool – chic und cool zugleich

Feines frisch präsentiert: Werten Sie Ihre Frischeabteilung auf und präsentieren Sie themenorientierte Waren, Salate oder frische Mahlzeiten zum Mitnehmen hochwertig im Eingangsbereich. Mit YourTable Cool, der als Wandlösung oder Rücken an Rücken platziert werden kann, und YourTable Cool Twin für Mittelräume bieten sich zudem gestalterisch viele Möglichkeiten.

Auf unserer Homepage finden Sie viele YourTable Cool Produktwelten!

Flexibel in Form und Farbe: Mit YourTable Cool gehört der bisherige, nüchterne Kühlmöbel-Look der Vergangenheit an. Dank der großen Auswahl an Präsentations-Accessoires (Apps), Dekoren und Materialien passen sich die Präsentationskünstler immer perfekt an Ihr Geschäft und Angebot an und vermitteln Ihrer Frischeabteilung eine angenehme Wohlfühlatmosphäre.

YourTable®Cool

YourTable Cool – brennt auf Zusatzumsätze: Regen Sie mit den gekühlten Präsentationstischen die Kauflust Ihrer Kunden an und machen Sie Appetit auf mehr. Dank der vielfältig einsetz- und kombinierbaren Komponenten bieten sich Ihnen hierbei immer wieder neue Gestaltungsmöglichkeiten bei minimalem Aufwand.

wanzl
SUN DAY
FRI DAY

Ein Tisch, viele Möglichkeiten

Ideal für Cross-Selling

Neben gekühlten Produkten, lassen sich auf den zusätzlichen Präsentationsflächen von YourTable Cool auch ungekühlte Aktionsprodukte attraktiv arrangieren. Die Auswahl an „Apps" reicht dabei von flexiblen Auslageflächen über verschiedene Hängemodule bis hin zum Grafik- oder Blisteraufsatz, die allesamt einfach und schnell ohne Werkzeug ein- umgehängt werden können.

Wendeetage als klassische Auslage

Wendeetage als plane Ablage

Warenauslage ausziehbar mit Korb Vollweide flach

Tischverlängerung 865 und 1265 mm

Körbe rund, seitlich einhängbar, Polyrattan beige

Grafik- oder Blisteraufsatz mit Blister und Doppelhaken

Warenauslage ausziehbar mit Holzkiste flach

Grafik- oder Blisteraufsatz mit Werbetafelsatz und Tischverlängerung

Trageschiene seitlich einhängbar mit Doppelhaken

Werbetafel mit Magnethaken

Gut für die Umwelt und Ihren Umsatz

Optimale Frische bei voller Bestückung

Dank der innovativen Technik und einer durchdachten Luftzirkulation garantieren beide Tischvarianten von YourTable Cool die volle Kühlleistung, auch wenn bis zu 75% der Luftauslässe durch Ware verdeckt sind.
Dies ermöglicht einen hohen Warendruck Ihrer Frische- und Convenience-Produkte ohne Verluste bei der Kühlleistung.

Die Kühlung mit Propangas entspricht dem neuesten Stand der Technik und schont sowohl die Umwelt als auch Ihren Geldbeutel.

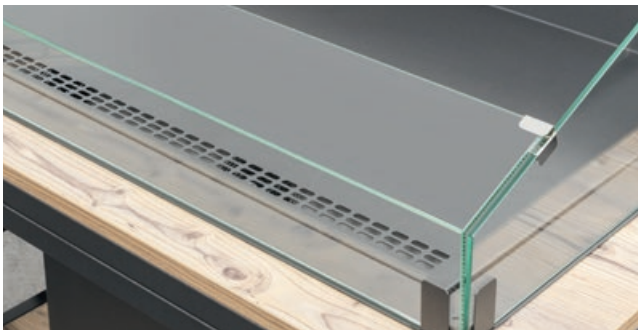

Reinigung ganz leicht gemacht

Perfekte Hygiene in wenigen Schritten

Neben der Frische, spielt bei gekühlten Waren auch die Hygiene eine große Rolle. Um diese zu gewährleisten, lässt sich der Kühleinsatz von YourTable Cool schnell und einfach entnehmen, um auch darunter gründlich reinigen zu können – überschüssiges Wasser kann über einen integrierten Schlauch abgelassen werden.

Schritt 1: Kühleinsatz herausheben

Schritt 2: Steckerverbindung lösen

Schritt 3: Kühleinsatz entfernen

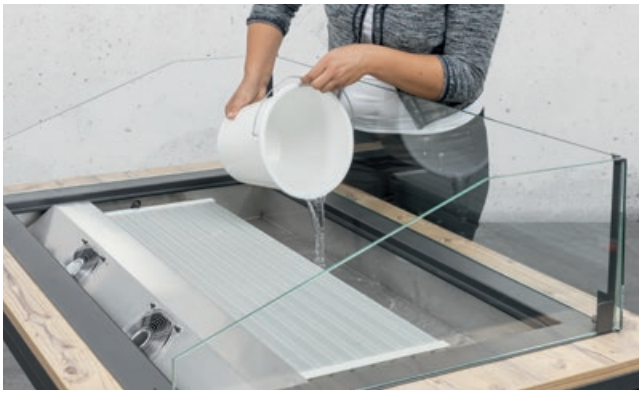

Schritt 4: Wasser einfüllen und reinigen

Schritt 5: Wasser auslassen, Restfeuchtigkeit verdampft

Verkaufserfolg ist planbar.

Präsentiert und kühlt perfekt

YourTable Cool ist die ideale Verkaufsfläche, um margenstarke Produkte hochwertig und impulsstark zu präsentieren. Im Eingangsbereich ideal platziert, können Sie so Ihren Umsatz auf wenigen Quadratmetern steigern, und auch im Laden können Flächen dank der modularen Bauweise von YourTable Cool optimal genutzt werden. Der Clou: YourTable Cool kann jederzeit vergrößert, verkleinert und von der Ausstattung her verändert werden, um Ihr Sortiment immer spannend und neu in Szene zu setzen.

YourTable®Cool

Rücken an Rücken platziert
als großzügige Insel

FRISCH & FRUCHTIG
PRODUKT
2,98
PRODUKT
2,98
PRODUKT
2,98

Bestellteile YourTable®Cool und YourTable®Cool Twin

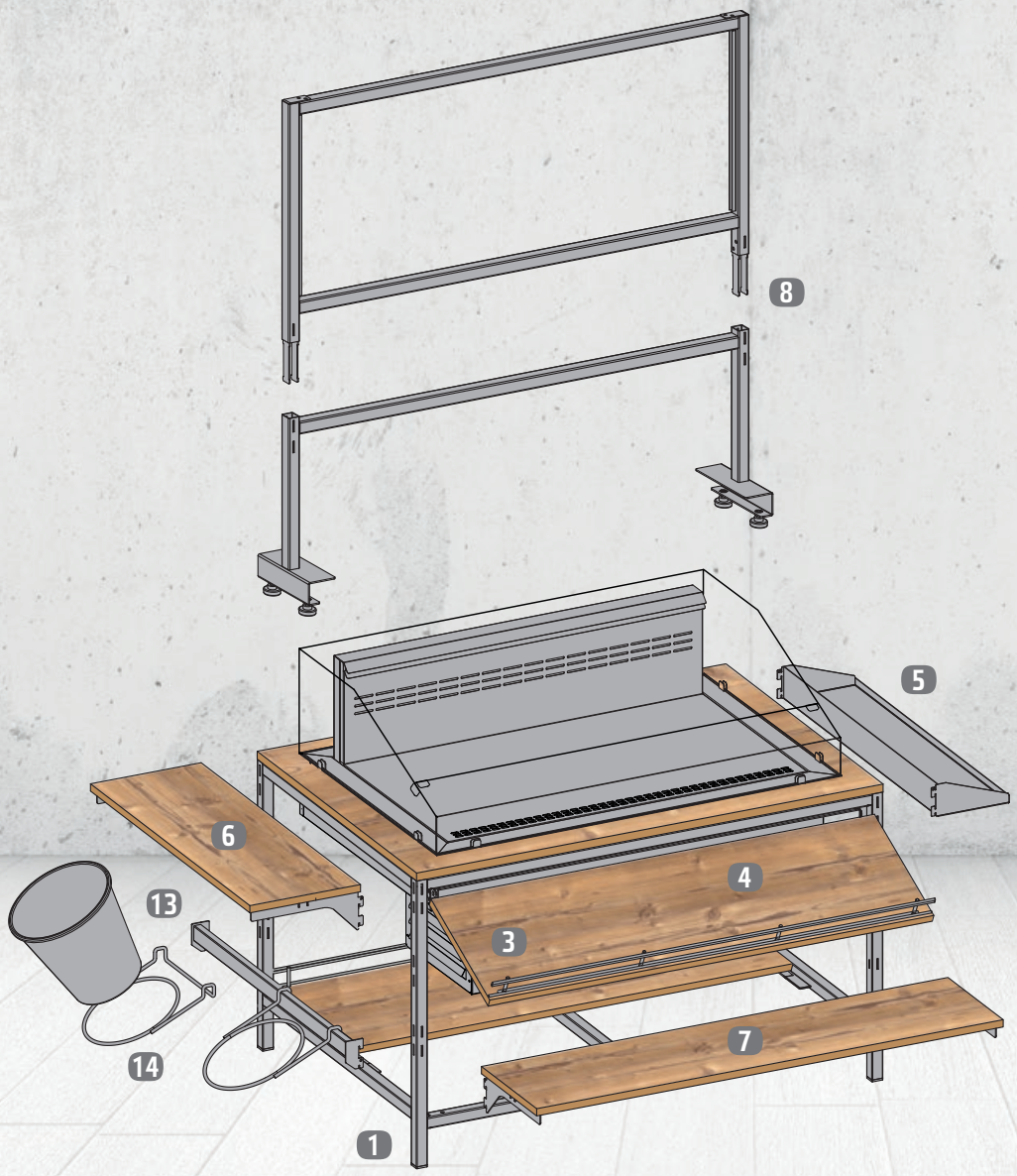

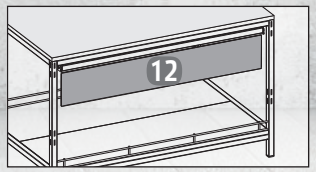

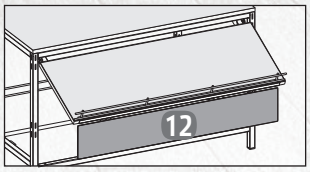

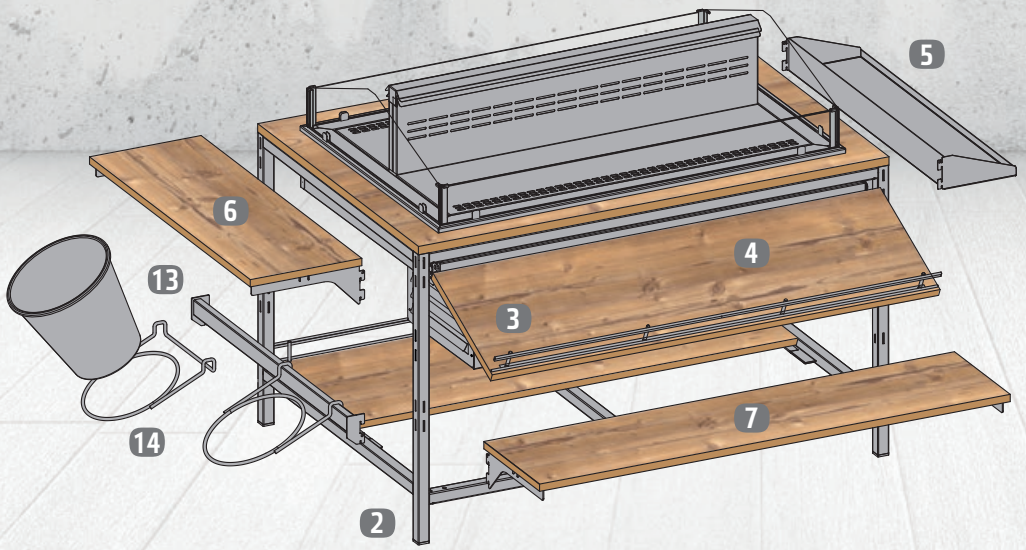

Werbetafeln werden mit Magnethaken ganz einfach angebracht.

Bitte bestimmen Sie Ihre Farbe oder Ihr Dekor!

	Maße (mm)	Best.-Nr.	Farbe/Dekor
1 **YTC - Tischgrundgestell montiert**	1265 x 865 x 1070	37.46150 .95	_ _ _ _
incl. Kühleinsatz und Tischplatte			
2 **YTC Twin - Tischgrundgestell montiert**	1265 x 865 x 1100	37.46160 .95	_ _ _ _
incl. Kühleinsatz und Tischplatte			
Zubehör			
3 **YTC Warenauslage ausziehbar, incl. Frontgitter, Set**	1140 x 374	37.46170 .73	_ _ _ _
4 **YTC Holzauflage für Warenauslage ausziehbar, Set**	1200 x 310 x 19	37.46171 .95	_ _ _ _
5 **YTC Wendeetage für Tisch**	865 x 200	37.46012 .83	_ _ _ _
6 **YTC Tischverlängerung 865**	865 x 300 x 19	37.46020 .78	_ _ _ _
YTC Konsole für Tischverlängerung 865	L 300, 1 Paar	37.46006 .73	_ _ _ _
7 **YTC Tischverlängerung 1265**	1265 x 300 x 19	37.46022 .78	_ _ _ _
YTC Konsole für Tischverlängerung 1265	L 300, 1 Paar	37.46006 .73	_ _ _ _
YTC Konsolenverstärkung für Tischverlängerung 1265	L 1250	37.46008 .73	_ _ _ _
8 **YTC Grafik- oder Blisteraufsatz**	1260 x 575	37.46172 .73	_ _ _ _
9 **YTC Blister beidseitig für Rahmen**	1195 x 450	37.46175 .73	_ _ _ _
10 **YTC Werbetafel, schwarz, für Digitaldruck oder Handbeschriftung**	1195 x 448 x 6	37.46173 .07	9005
11 **YTC Werbetafelsatz, schwarz, incl. Magnethaken, 5 Stück**	210 x 297 x 3	37.46174 .95	9005
12 **YTC Werbetafel, schwarz, incl. Magnethaken**	1140 x 180 x 3	37.46011 .95	9005
13 **YTC Trageschiene für Haken und Eimerhalter**	865 x 40 x 20	37.46101 .73	_ _ _ _
14 **YTC Haltering für Eimer und Körbe**	Ø 240	37.46102 .73	_ _ _ _
Licht		auf Anfrage	
Plakatständer DIN A6	DIN A6	37.46110 .95	0000
Plakatrahmen DIN A6 mit Haken	DIN A6	37.46111 .95	0000
Plakatständer DIN A4	DIN A4	37.46112 .95	0000
Doppelhaken für Blister	L 250	35.78482 .50	0000
Doppelhaken für Trageschiene	L 300	35.93956 .50	0000
Eimer, Kunststoff, schwarz, 8 Ltr.	240 x 260	12.20249 .07	0000
Eimer, Zink, 1,5 Ltr.	140 x 160	37.46106 .95	0000
Eimer, Zink, 4 Ltr.	190 x 220	37.46107 .95	0000
Eimer, Zink, 8 Ltr.	240 x 260	37.46108 .95	0000
Holzkiste, flach	300 x 400 x 110	37.46120 .78	_ _ _ _
Holzkiste, hoch	300 x 400 x 240	37.46121 .78	_ _ _ _
Korb rund für Haltering, Polyrattan	250 x 260	37.46103 .07	_ _ _ _
Korb, Vollweide, flach	300 x 400 x 100	37.06910 .00	0000
Korb, Vollweide, hoch	300 x 400 x 200	37.06916 .00	0000

Oberflächenkennzeichnungen:
.73 = Kunststoffbeschichtet | .83 = beidseitig beschichtet | .95 = Oberflächenkombination | .07 = Kunststoff | .50 = verzinkt/glänzend | .78 = Holz | .00 = weiteres Material

Farbe des Kühleinsatzes

9160 — **9160** Eisenglimmer Struktur

Farben / Dekore zur Wahl

9010 — **9010** Reinweiß

9160 — **9160** Eisenglimmer Struktur

7084 — **7084** Gris Titan

0359 — Holzdekor **Bramberg Fichte**

0375 — Holzdekor **Bramberg Fichte wasserresistent**

0427 — Holzdekor **Halifax Eiche natur**

0373 — Holzdekor **Beton hell**

0046 — Dekor Holzkiste **Fichte natur**

0056 — Dekor Holzkiste **Fichte gebeizt**

1001 — Dekor Korb **Beige**

8017 — Dekor Korb **Braun**

7097 — Dekor Korb **Anthrazit**

Weitere Farben und Dekore auf Anfrage

YourTable®Cool – Vielfalt mit Funktion

Warenauslage

Wendeetage

Tischverlängerung

Korb Vollweide flach

Holzkiste flach, Fichte natur

Holzkiste flach, Fichte gebeizt

Korb rund, beige

Korb rund, braun

Korb rund, anthrazit

Eimer Kunststoff, schwarz

Eimer Zink

Trageschiene mit Doppelhaken

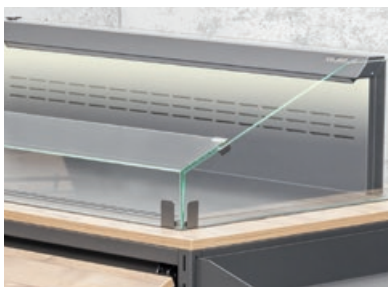
Licht

Scanner-Preisschiene

Plakatständer

YourTable®Cool

Cool und multifunktional

YourTable Cool ist das absolute Multitalent für Warenin-szenierung. Es gibt zwei Modelle – YourTable Cool als Wandlösung und YourTable Cool Twin im Mittelraum für kleine Flächen.
Die Vielzahl an Zubehörelementen bietet den richtigen Auftritt für Ihre Produkte.

YourTable®Cool

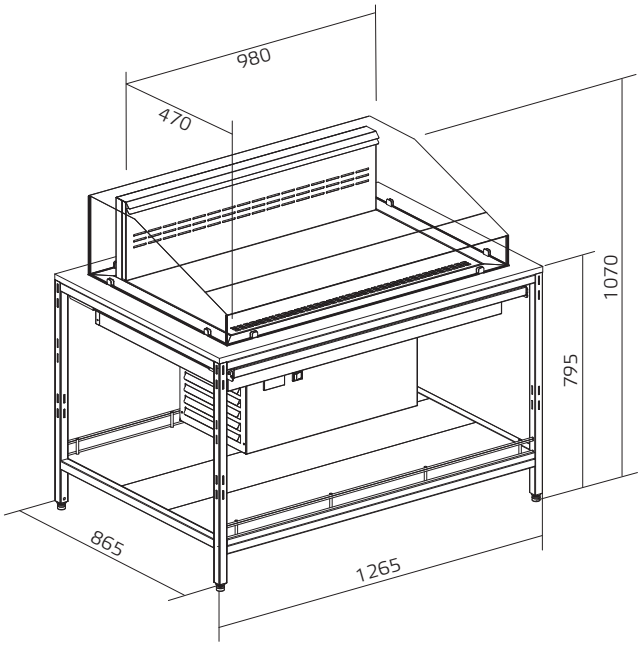

YourTable®Cool Twin

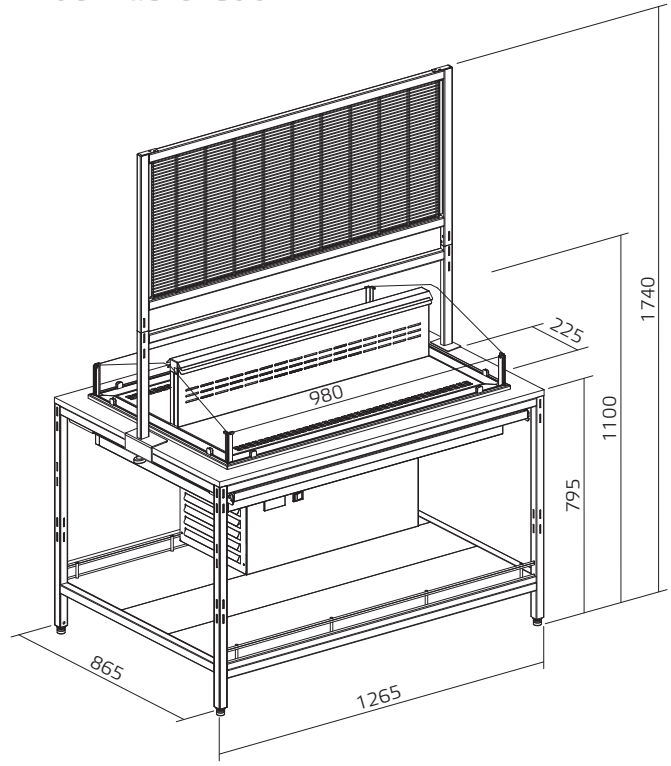

Stapelgrenze YourTable Cool

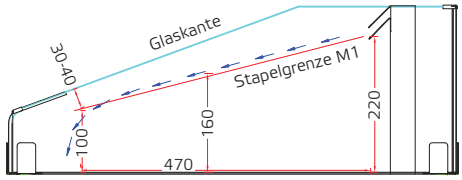

Stapelgrenze YourTable Cool Twin

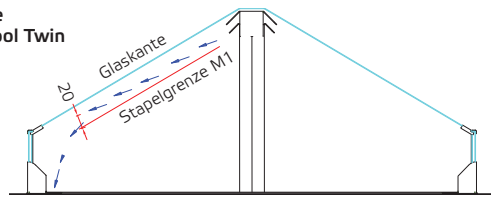

Elektrische Daten

Anschlussspannung:	AC 220-240 V / 50 Hz
Schutzart (Front):	IP22
Schutzklasse:	I / Schutzerdung
Leistungsaufnahme:	max. 760 Watt

Mechanische Daten

Kälteleistung:	561 Watt bei VT -10ºC
Temperaturklasse:	**M1: -1ºC bis +5ºC** (bis zu einer Stapelhöhe siehe Zeichnung), sonst H1: +1ºC bis +10ºC
Verdampfungstemperatur:	-10 ºC
Max. Umgebungstemperatur:	+25ºC
Kältemittel (Art):	R 290
Kältemittel (Menge):	100 Gramm
Klimaklasse:	3 nach DIN EN ISO 23953
Zulässiger Betriebsüberdruck:	30 bar
Schalldruckpegel:	< 70 db(A)
Max. Beladung der Kühlfläche:	50 kg, gleichmäßig verteilt

EXOTISCHE FRÜCHTE
SEEBERGER
WALNÜSSE

REGIONALE
PRODUKTE
AUS DER REGION
wanzl
CORKERS
BRITISH GOOD TASTE
SWEET POTATO WITH CHILLI

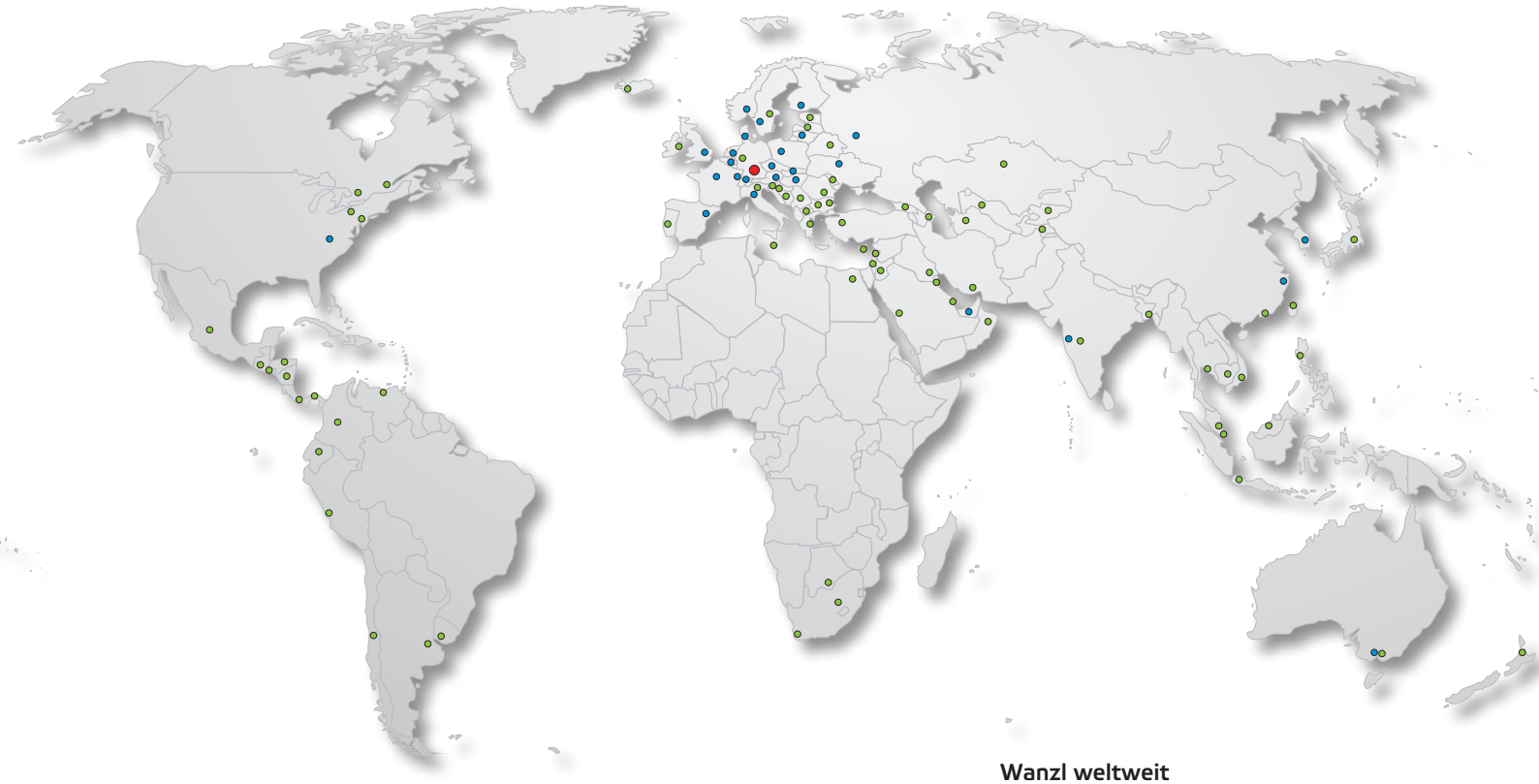

Wanzl weltweit
- **Hauptsitz**
- Niederlassungen
- Vertretungen

DEUTSCHLAND
Wanzl GmbH & Co. KGaA
Rudolf-Wanzl-Straße 4
89340 Leipheim

Phone +49 (0) 82 21 / 7 29-0
Fax +49 (0) 82 21 / 7 29-1000

info@wanzl.com
www.wanzl.com

ÖSTERREICH
Wanzl Gesellschaft mbH
Fachmarktstraße 10
2334 Vösendorf

Phone +43 (0) 1 / 616 25 46
Fax +43 (0) 1 / 616 25 46 20

wanzl.at@wanzl.com
www.wanzl.com

SCHWEIZ
Wanzl (Schweiz) AG
Industrie Hegi 2
9425 Thal

Phone +41 (0) 71 / 886 90 10
Fax +41 (0) 71 / 886 90 15

info.ch@wanzl.com
www.wanzl.com

Maße in mm, Maßangaben annähernd.
Farben ähnlich RAL, Konstruktionsänderungen vorbehalten.
Abbildungen können Sonderausstattung enthalten.
© Wanzl GmbH & Co. KGaA 2020

1325/2016 · DE · 05/2020 · PDF · Version 2